FILTROS

PARA AIRE COMPRIMIDO

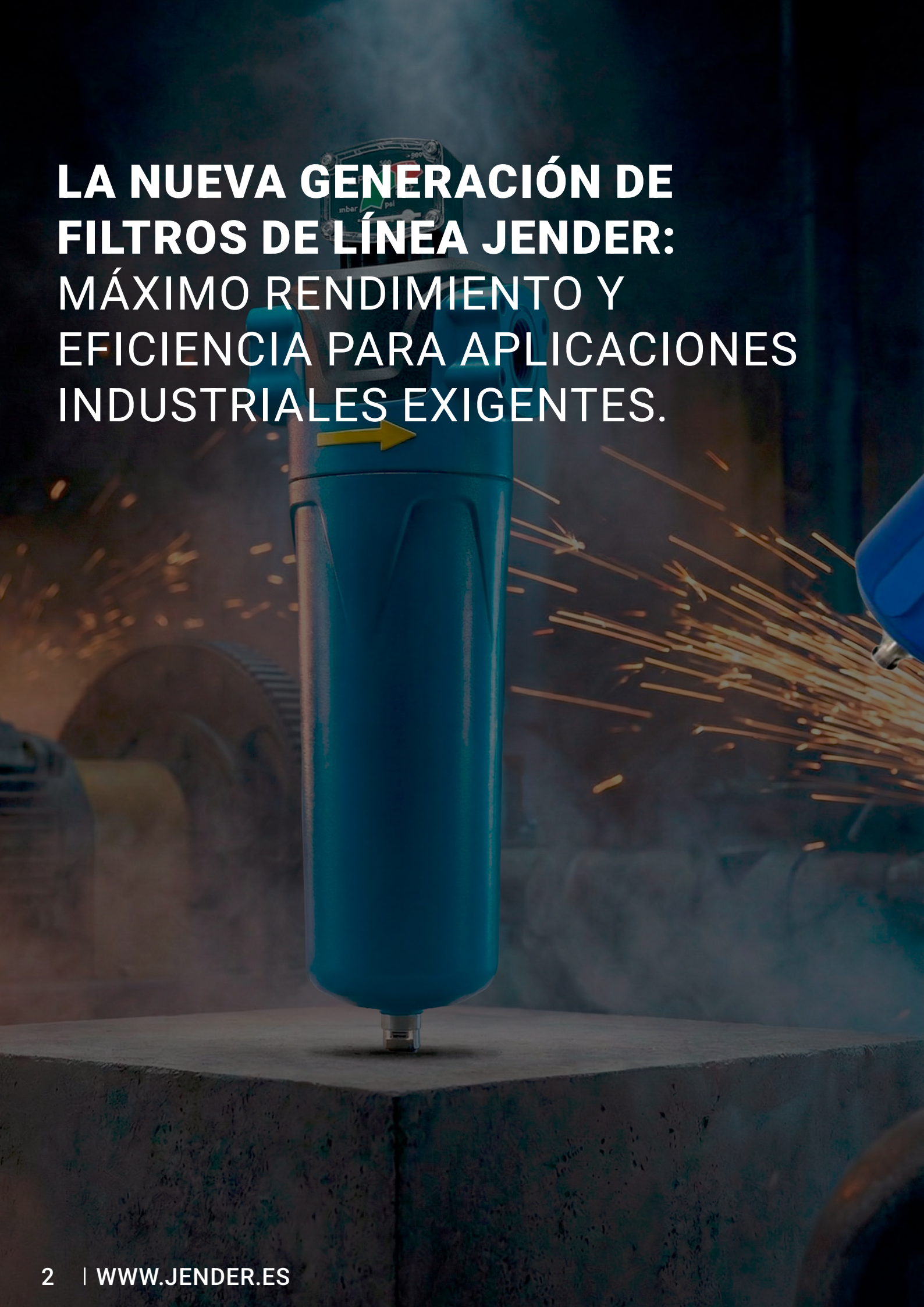

LA NUEVA GENERACIÓN DE FILTROS DE LÍNEA JENDER: MÁXIMO RENDIMIENTO Y EFICIENCIA PARA APLICACIONES INDUSTRIALES EXIGENTES.

El aire comprimido sin tratar contiene partículas sólidas, humedad y aerosoles de aceite que deben eliminarse para proteger los equipos neumáticos y garantizar la calidad del proceso productivo. Además de la pureza del aire, el sistema de filtración influye directamente en la eficiencia energética y en la fiabilidad de la instalación. Por ello, Jender ha desarrollado una gama avanzada de filtros diseñada para optimizar el rendimiento global del sistema.

- Diseño modular y versátil para adaptarse a una amplia variedad de aplicaciones industriales.
- Cumplimiento con la norma ISO 8573-1 para asegurar la máxima calidad de aire comprimido.
- Alta eficiencia de filtración con mínima pérdida de carga.
- Mantenimiento sencillo y rápido, reduciendo tiempos de parada.

Gracias a su ingeniería optimizada, la nueva generación de filtros Jender mejora el caudal y reduce el consumo energético en comparación con soluciones convencionales. La carcasa y el elemento filtrante han sido diseñados para maximizar la superficie efectiva de filtración y prolongar la vida útil del cartucho.

La gama incluye filtros para partículas, coalescentes y carbón activo, así como soluciones de separación de condensados, disponibles en distintos tamaños y configuraciones para integrarse perfectamente en sistemas de aire comprimido, compresores y redes de distribución industrial.

PRESENTAMOS EL MÁXIMO RENDIMIENTO EN FILTRACIÓN INDUSTRIAL

La nueva serie de filtros de línea Jender incorpora una ingeniería optimizada para proteger sistemas de aire comprimido con la máxima eficiencia, fiabilidad operativa y facilidad de mantenimiento.

CARACTERÍSTICAS Y BENEFICIOS

BAJO COSTE TOTAL DE PROPIEDAD

La nueva serie de filtros de línea Jender incorpora una ingeniería optimizada para proteger sistemas de aire comprimido con la máxima eficiencia, fiabilidad operativa y facilidad de mantenimiento.

FILTRACIÓN DE ALTA EFICIENCIA

Flujo interno dinámico que garantiza separación eficaz de partículas sólidas, aerosoles y vapor de aceite.

RENDIMIENTO CERTIFICADO

Elementos filtrantes fabricados con materiales de alta calidad y diseñados conforme a la norma ISO 8573-1 para asegurar pureza constante del aire.

TECNOLOGÍA DE MATERIALES AVANZADOS

Medios filtrantes multicapa que combinan profundidad y coalescencia para una captación superior de contaminantes.

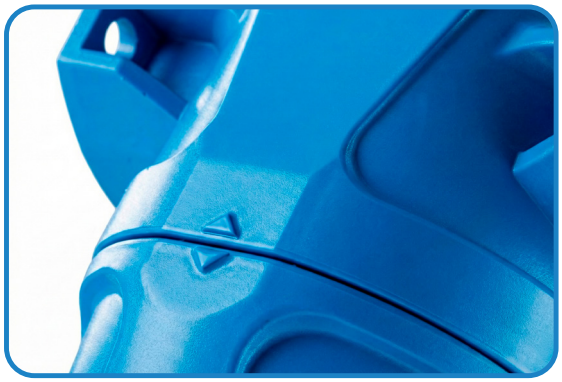

MEJORES CONDICIONES DE FUNCIONAMIENTO

Diseñados para operar en condiciones industriales exigentes, los filtros Jender mantienen un rendimiento estable incluso bajo variaciones de presión y caudal, garantizando continuidad operativa y eficiencia energética.

SEGURIDAD DEL SISTEMA

Sistema de cierre robusto y sellado preciso que evita fugas, asegurando una instalación segura y fiable en entornos industriales.

INSTALACIÓN FLEXIBLE

Disponibles en múltiples tamaños y configuraciones de conexión para adaptarse a diferentes caudales y diseños de red.

MANTENIMIENTO SIN ESFUERZO

Acceso sencillo al elemento filtrante y opciones de drenaje automático que reducen los tiempos de parada y simplifican las tareas de mantenimiento.

FÁCIL DE UTILIZAR

Indicadores de presión diferencial y opciones de monitorización disponibles para facilitar el control del estado del filtro y optimizar los intervalos de servicio.

DISEÑO ROBUSTO Y PROTECCIÓN CONTRA LA CORROSIÓN

Carcasas fabricadas con materiales resistentes y tratamientos anticorrosivos que garantizan durabilidad tanto en superficies internas como externas.

FILTRACIÓN MODULAR

Gama completa que permite combinar filtros de partículas, coalescentes y carbón activo según los requisitos específicos de pureza del aire.

RENDIMIENTO INIGUALABLE

Los filtros de línea Jender han sido desarrollados para ofrecer el máximo rendimiento con una pérdida de carga optimizada y un importante ahorro energético.

Gracias a su diseño avanzado de coalescencia y filtración profunda, la presión diferencial inicial se mantiene en niveles reducidos en toda la gama, garantizando eficiencia operativa desde el primer momento.

RENDIMIENTO INIGUALABLE

La serie Jender incorpora medios filtrantes con estructura multicapa y diseño de flujo optimizado que permiten una eliminación altamente eficiente de partículas sólidas, aerosoles y vapor de aceite.

Esta configuración reduce significativamente la caída de presión, mejora la eficiencia energética del sistema y disminuye los costes operativos durante toda la vida útil del elemento.

El rendimiento está alineado con los estándares de calidad del aire definidos en la norma ISO 8573-1, asegurando niveles de pureza consistentes y verificables.

Para mantener un rendimiento óptimo, se recomienda la sustitución periódica de los elementos filtrantes según las condiciones de operación y horas de servicio.

Sistema de drenaje optimizado del elemento filtrante Jender

La ilustración muestra el diseño funcional del elemento filtrante Jender con tapa inferior ranurada para evacuación controlada de condensados.

El cartucho cilíndrico se apoya sobre una base estructural que incorpora ranuras estratégicamente posicionadas en la tapa final, permitiendo la descarga eficiente del líquido separado durante el proceso de filtración.

El diseño garantiza:

- Evacuación continua del condensado por gravedad.
- Prevención de re-arrastre de aceite o humedad hacia el flujo de aire limpio.
- Mejora del rendimiento de coalescencia.
- Mayor estabilidad operativa del elemento filtrante.

Este sistema optimiza la separación de líquidos, contribuyendo a mantener una baja pérdida de carga y a prolongar la vida útil del cartucho, asegurando un funcionamiento fiable en aplicaciones industriales exigentes.

SOLUCIONES DE FILTRACIÓN PARA ENTORNOS INDUSTRIALES

RENDIMIENTO INIGUALABLE

La línea Jender ha sido desarrollada para ofrecer un control preciso de la calidad del aire comprimido en aplicaciones industriales. Nuestra gama cubre desde la retención de partículas sólidas hasta la eliminación de aerosoles y vapores de aceite, proporcionando distintos niveles de purificación según las necesidades del proceso.

Las distintas configuraciones disponibles permiten adaptar cada filtro a caudales, presiones y exigencias específicas de la instalación.

SISTEMAS DE SEPARACIÓN DE CONDENSADOS

Los separadores Jender integran un sistema de separación mecánica optimizado que permite extraer eficazmente el agua presente en el flujo de aire comprimido.

Su diseño interno favorece la separación continua del líquido, incluso cuando el caudal es reducido, evitando acumulaciones y manteniendo la estabilidad del sistema. La geometría interna está diseñada para minimizar turbulencias y reducir el riesgo de re-arrastre.

Como resultado, se obtiene:

- Eliminación eficiente del condensado.
- Funcionamiento estable con baja pérdida de presión.
- Mayor protección de la red y los equipos conectados.

FLUJO OPTIMIZADO

- Diseño interno orientado a maximizar la sección útil de paso.
- Reducción de restricciones que puedan generar pérdidas energéticas.
- Mejora del rendimiento global del sistema de aire comprimido.
- Menor impacto en el consumo eléctrico de la instalación.

PRESTACIONES SUPERIORES

- Alta eficacia en la retención de contaminantes sólidos y líquidos.
- Baja presión diferencial en condiciones normales de operación.
- Estabilidad del rendimiento durante todo el ciclo de servicio.
- Aptos para entornos industriales de alta exigencia.

FACILIDAD DE SERVICIO

- Elementos diseñados para una sustitución rápida y segura.
- Componentes resistentes que prolongan los intervalos de mantenimiento.
- Acceso sencillo al sistema de drenaje.
- Diseño pensado para reducir tiempos de parada.

RENDIMIENTO GARANTIZADO

RENDIMIENTO INIGUALABLE

Las carcasas Jender están diseñadas conforme a estándares internacionales aplicables a sistemas de aire comprimido, garantizando resistencia estructural y seguridad operativa.

- √ Tratamiento anticorrosivo para entornos industriales exigentes.
- √ Ensayos de presión realizados individualmente para asegurar estanqueidad.
- √ Control dimensional y verificación de sellado en cada unidad fabricada.

TECNOLOGÍA AVANZADA DEL ELEMENTO

La gama Jender ofrece diferentes grados de filtración desarrollados para adaptarse a múltiples aplicaciones industriales.

- √ Diseñados para cumplir con los requisitos de calidad del aire según ISO 8573-1.
- √ Medios filtrantes optimizados para maximizar eficiencia y estabilidad.
- √ Construcción multicapa para mejorar la retención de partículas y aerosoles.

VALIDACIÓN Y CONFORMIDAD

Los filtros Jender se fabrican bajo procesos controlados y cumplen con normativas internacionales aplicables a equipos sometidos a presión.

- √ Fabricación bajo sistema de gestión de calidad certificado.
- √ Componentes diseñados conforme a directivas de equipos a presión.
- √ Trazabilidad y control de calidad durante todo el proceso productivo.

Las impurezas presentes en el aire comprimido —polvo, agua y aceite— pueden afectar al rendimiento del sistema, aumentar el consumo energético y reducir la vida útil de los equipos conectados. Una filtración inadecuada impacta directamente en la eficiencia del proceso productivo.

La solución Jender está desarrollada para garantizar estabilidad operativa, protección del equipo y optimización energética en entornos industriales de alta exigencia.

Procesos de corte y mecanizado

Industria alimentaria y envasado

Sector óptico y de precisión

Automoción

Producción y distribución de energía

Fabricación electrónica

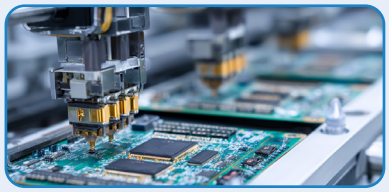

Industria del vidrio y procesos térmicos

Generación de gases industriales

Instalaciones industriales de gran escala.

¿POR QUÉ FILTRAR?

El grado de contaminación en un ambiente industrial es elevadísimo, alrededor de 150 millones de partículas por metro cúbico de aire. De estas partículas, más del 80% tienen un tamaño inferior a 2µ y no son retenidas por los filtros de aspiración de los compresores. En la actualidad se require un alto grado de pureza del aire comprimido, para obtener menos averías, mayor eficiencia y ahorro energético en nuestras instalaciones. Las soluciones que ponemos a su disposición llegan a retener el 99% de las partículas y vapores de aceite.

CORRECTA DISPOSICIÓN DE UNA INSTALACIÓN DE AIRE COMPRIMIDO

TIPO/ REFERENCIA	NORMA	PARTÍCULAS SÓLIDAS	CONDESADOS AGUA/ NEBLINA/ ACEITE	REDIDUAL ACEITE PPM	APLICACIÓN
Filtro Separador Condensados	ISO 8573-1 CLASE 5	3 µm	3 µm	5 ppm	• Protección de herramientas neumáticas y evita la corrosión de las tuberías. • Instalar después de un compresor o antes del secador.
Prefiltro	ISO 8573-1 CLASE 3	1 µm	1 µm	1 ppm	• Herramientas neumáticas industriales generales • Transporte neumático • Talleres de mecanizado y procesos industriales
Filtro Fino	ISO 8573-1 CLASE 2	0,01 µm	0,01 µm	0,01 ppm	• Procesos de pintura • Procesos de recubrimiento • Accionamientos neumáticos
Microfiltro	ISO 8573-1 CLASE 1	0,01 µm	0,01 µm	0,001 ppm	• Procesos de pintura de calidad (Barniz / Lacado) • Robótica • Instrumentación / Sistemas de control
Filtro Carbón Activo	ISO 8573-1 CLASE 1	0,01 µm	0,01 µm	0,003 ppm	• Elimina olores / sabores • Industria alimentaria y química • Industria farmaceútica • Aire respirable

NORMAS DE REFERENCIA

NORMAS DE REFERENCIA ISO 8573-1:2010	PARTÍCULAS SÓLIDAS			AGUA	ACEITE
	NÚMERO MÁXIMO DE PARTÍCULAS POR M³			PUNTO DE ROCÍO A PRESIÓN (PDP)	CONTENIDO TOTAL (AEROSOL LÍQUIDO + VAPOR)
	0,1–0,5 µM	0,5–1 µM	1–5 µM		MG/M³
0	SEGÚN REQUISITOS ESPECÍFICOS DEL USUARIO (MÁS ESTRICTOS QUE CLASE 1)				
1	≤ 20.000	≤ 400	≤ 10	≤ −70 °C	0.01
2	≤ 400.000	≤ 6.000	≤ 100	≤ −40 °C	0.1
3	— —	≤ 90.000	≤ 1.000	≤ −20 °C	1
4	— —	— —	≤ 10.000	≤ +3 °C	5
5	— —	— —	≤ 10.000	≤ +7 °C	— —
6	— —	— —	— —	≤ +10 °C	— —
7	— —	— —	— —	— —	— —
8	— —	— —	— —	— —	
9	— —	— —	— —	— —	— —
X	— —	— —	— —	— —	— —

CARACTERÍSTICAS TÉCNICAS

MATERIALES Y COMPONENTES

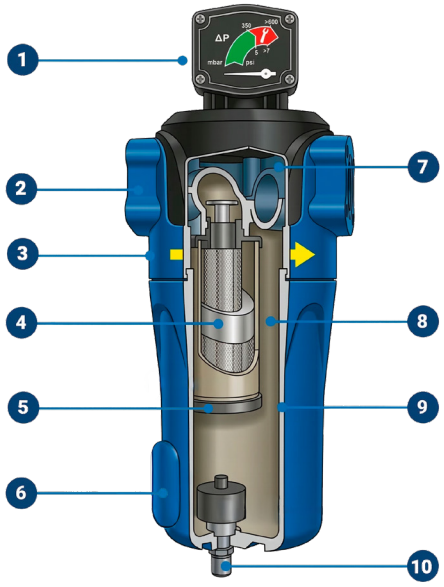

NORMA ISO 8573-1 2010

1. Manómetro diferencial
2. Conexión BSP Gas
3. Anillo de sellado Vitón (-20ºC - 250ºC)
4. Material filtrante especial
5. Colores del cartucho.
6. Recubrimiento electuofovético anticorrosivo.
7. Reducido espacio de instalación
8. Ajuste a presión para fácil instalación.
9. Cuerpo filtro de aluminio-silicio de alta calidad.
10. Purga automática condensados.

CARTUCHOS FILTRANTES

PRESIONES
0.99 bar (-0.099 MPa)
16 bar (1.6 MPa)

CAUDAL DE 1500 l/min hasta 28000 l/min
0.99 bar (-0.099 MPa)
16 bar (1.6 MPa)

TEMPERATURA
1.5 - 80 ºC

Clase E

- Separación eficiente mediante ciclón y por colisión.
- Filtración de partículas (agua y niebla de aceite): ≥ 3 µm
- Contenido residual de aceite: ≤ 5 ppm

Clase T

- Filtración principal en línea (tipo coalescente).
- Filtración de partículas (agua y niebla de aceite): ≥ 1 µm
- Contenido residual de aceite: ≤ 1 ppm

Clase A

- Filtración de alta eficiencia para eliminación de aceite (tipo coalescente).
- Filtración de partículas (agua y niebla de aceite): ≥ 0,01 µm
- Contenido residual de aceite: ≤ 0,01 ppm

Clase F

- Filtración ultra eficiente para eliminación de aceite (tipo coalescente).
- Filtración de partículas (agua y niebla de aceite): ≥ 0,01 µm
- Contenido residual de aceite: ≤ 0,001 ppm

Clase H (Carbón activado)

- Eliminación ultra eficiente de vapor de aceite.
- Filtración de partículas sólidas superiores a 0,01 µm.
- Elimina vapores y olores de aceite.
- Residuo máximo de vapor de aceite: ≤ 0,003 ppm (a 21 °C).

Cuando la presión no sea de 7 kgf/cm², para seleccionar el filtro adecuado debe determinarse primero el caudal máximo en la entrada del filtro y, posteriormente, dividirlo por el factor de corrección correspondiente a la presión mínima de entrada, con el fin de seleccionar el tamaño apropiado del filtro.

PRESIÓN DE ENTRADA (MPA)	0.4	0.5	0.6	0.7	0.8	0.9	1	1.1	1.2	1.3	1.4	1.5	1.6
C1 (FACTOR DE CORRECCIÓN)	0.76	0.85	0.93	1	1.07	1.13	1.19	1.25	1.31	1.36	1.41	1.46	1.51

Filtro Separador Condensados

Incluye cartucho y purga automática

DIMENSIONES (MM)						
CÓDIGO	BSP GAS	W	H	D	CAUDAL (L/MIN)	REF:
03200000013	1/2″	100	238	74	2500	JFC025
03200000014	3/4″	100	238	74	3700	JFC037
03200000015	1″	125	335	85	5500	JFC055
03200000016	1 1/2″	125	465	85	14000	JFC140
03200000017	2″	155	610	100	20000	JFC200
03200000018	2 1/2″	180	670	115	28000	JFC280

Cartucho separador condensados

CÓDIGO	BSP GAS	CAUDAL (L/MIN)	REF:
03200000032	1/2″	2500	JFC025E
03200000033	3/4″	3700	JFC037E
03200000034	1″	5500	JFC055E
03200000035	1 1/2″	14000	JFC140E
03200000036	2″	20000	JFC200E
03200000037	2 1/2″	28000	JFC280E

Prefiltro 1 micra partículas sólidas - 1ppm aceite

Incluye cartucho, manómetro y purga automática

DIMENSIONES (MM)						
CÓDIGO	BSP GAS	A	B	C	CAUDAL (L/MIN)	REF:
03200000019	1/2″	100	200	235	1500	JFP015
03200000020	3/4″	100	240	275	2500	JFP025
03200000021	1″	125	290	335	3800	JFP038
03200000022	1 1/2″	125	420	465	8500	JFP085
03200000023	2″	155	550	610	15200	JFP150
03200000024	2 1/2″	180	610	670	20000	JFP200

Cartucho prefiltro 1 micra partículas sólidas - 1ppm aceite

CÓDIGO	BSP GAS	CAUDAL (L/MIN)	REF:
03200000038	1/2″	1500	JFP015T
03200000039	3/4″	2500	JFP025T
03200000040	1″	3800	JFP038T
03200000041	1 1/2″	8500	JFP085T
03200000042	2″	15200	JFP150T
03200000043	2 1/2″	20000	JFP200T

Filtro fino 0,01 micra partículas sólidas - 0,01 ppm aceite

Incluye cartucho, manómetro y purga automática

DIMENSIONES (MM)						
CÓDIGO	BSP GAS	A	B	C	CAUDAL (L/MIN)	REF:
03200000025	1/2"	100	200	235	1500	JFF015
03200000026	3/4"	100	240	275	2500	JFF025
03200000028	1"	125	290	335	3800	JFF038
03200000029	1 1/2"	125	420	465	8500	JFF085
03200000030	2"	155	550	610	15200	JFF150
03200000031	2 1/2"	180	610	670	20000	JFF200

Cartucho filtro fino 0,01 micra partículas sólidas - 0,01ppm aceite

CÓDIGO	BSP GAS	CAUDAL (L/MIN)	REF:
03200000044	1/2"	1500	JFF015A
03200000045	3/4"	2500	JFF025A
03200000046	1"	3800	JFF038A
03200000047	1 1/2"	8500	JFF085A
03200000048	2"	15200	JFF150A
03200000049	2 1/2"	20000	JFF200A

Micro filtro 0,01 micra partículas sólidas - 0,001 ppm aceite

Incluye cartucho, manómetro y purga automática

DIMENSIONES (MM)						
CÓDIGO	BSP GAS	A	B	C	CAUDAL (L/MIN)	REF:
03200000084	1/2"	100	200	235	1500	JFM015
03200000085	3/4"	100	240	275	2500	JFM025
03200000086	1"	125	290	335	3800	JFM038
03200000087	1 1/2"	125	420	465	8500	JFM085
03200000088	2"	155	550	610	15200	JFM150
03200000089	2 1/2"	180	610	670	20000	JFM200

Cartucho prefiltro 0,01 micra partículas sólidas - 0,001ppm aceite

CÓDIGO	BSP GAS	CAUDAL (L/MIN)	REF:
03200000050	1/2"	1500	JFM015F
03200000051	3/4"	2500	JFM025F
03200000052	1"	3800	JFM038F
03200000053	1 1/2"	8500	JFM085F
03200000054	2"	15200	JFM150F
03200000055	2 1/2"	20000	JFM200F

Filtro de carbón activo

Incluye cartucho, manómetro y purga automática

DIMENSIONES (MM)					
CÓDIGO	BSP GAS	A	B	C	CAUDAL (L/MIN)
03200000090	1/2″	100	200	235	JFA015
03200000091	3/4″	100	240	275	JFA025
03200000092	1″	125	290	335	JFA038
03200000093	1 1/2″	125	420	465	JFA085
03200000094	2″	155	550	610	JFA150
03200000095	2 1/2″	180	610	670	JFA200

Cartucho filtro de carbón activo

CÓDIGO	BSP GAS	CAUDAL (L/MIN)	REF:
03200000056	1/2″	1500	JFA015H
03200000057	3/4″	2500	JFA025H
03200000058	1″	3800	JFA038H
03200000059	1 1/2″	8500	JFA085H
03200000060	2″	15200	JFA150H
03200000061	2 1/2″	20000	JFA200H

Purgas y accesorios

Manómetro

CÓDIGO	03200000062

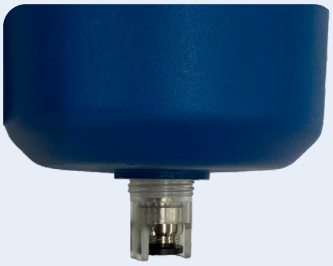

Purga Automática

CÓDIGO	03200000063

www.jender.es
Pol. Ind. Carrús c\Almansa, 2, 2º plta
03206 Elche (Alicante)
+(34) 965 463 436
info@jender.es